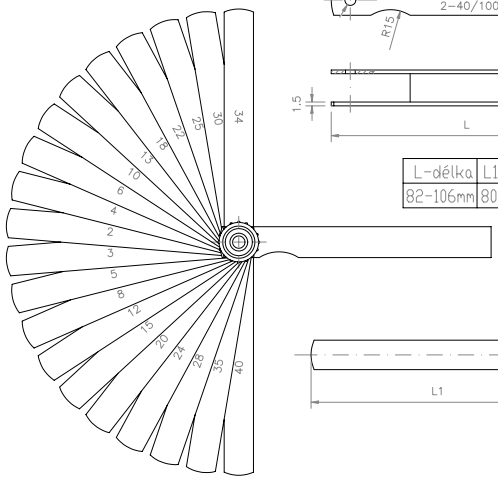

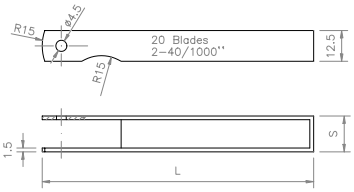

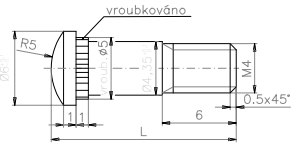

L-délka	L1-délka	S-šířka
82-106mm	80-100mm	6mm
		10mm
		15mm

Druh	L-délka
8platé	10mm
10platé	13mm
13platé	15mm
20platé	20mm
rádius.	18mm

M 2:1

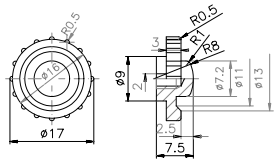

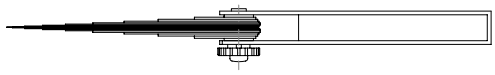

INDEX	ZMĚNA	DATUM	POOPIS		
ZN.MAT.			T.O.	HMOTNOST kg	MĚŘÍTKO
ROZM.POLOT.					
POM.ZAŘ.				Č.SN.	TŘ.Č.
VÝPR.		NORM.REF.		POZN.	Č.KUSOVNÍKU
PŘEZK.					
TECHNOL.		SCHVÁLIL		STARÝ V.	Č.V.
NÁZEV					
				Listů	List